ЗАО Бетта

ЗАКРЫТОЕ АКЦИОНЕРНОЕ ОБЩЕСТВО НАУЧНО-ПРОИЗВОДСТВЕННОЕ ПРЕДПРИЯТИЕ

Лебёдка электрическая ТЛ-9А-1

Лебедка электрическая ТЛ-9А-1 предназначена для производства подъемно–транспортных операций при строительных, монтажных и других работах, а так же для комплектации строительных подъемных устройств.

Лебёдка не предназначена для подъёма людей.

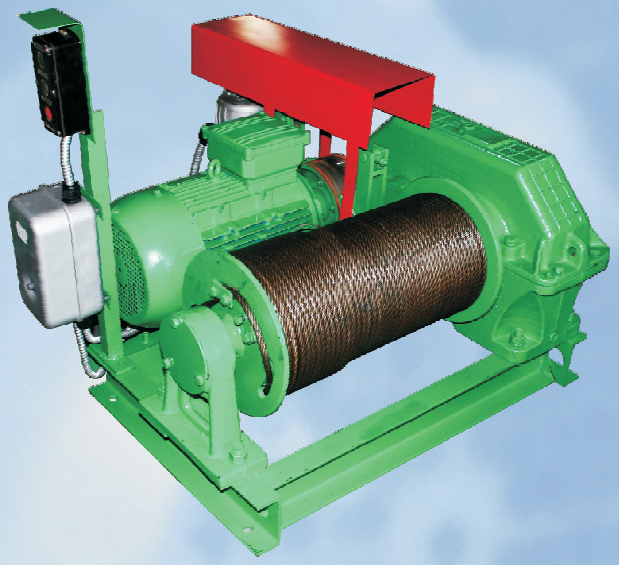

Технические характеристики	
Тяговое усилие кН (т.)	12,5 (1,25)
Скорость навивки каната м/сек.	0,43
Канатоёмкость барабана м.	110
Диаметр каната мм.	11
Габаритные размеры лебёдки мм.	970х950х600
Масса лебёдки без каната кг.	350

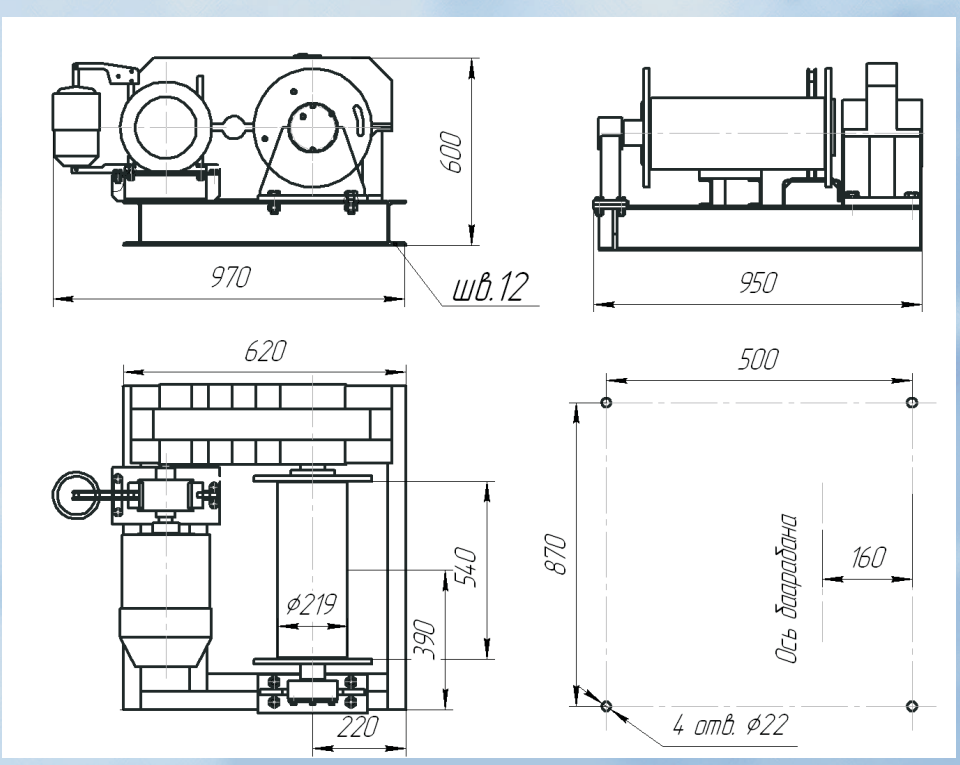

По желанию заказчика лебёдка может комплектоваться:
Канатоукладчиком.
Электрооборудованием во взрывозащищённом исполнении.
Преобразователем частоты (изменение скорости навивки каната, плавный пуск и остановка).
Выносным или радиопультом управления.

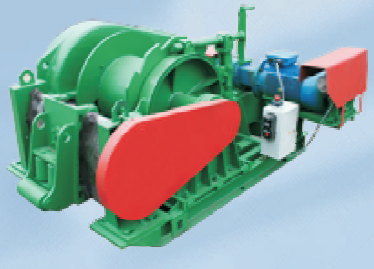
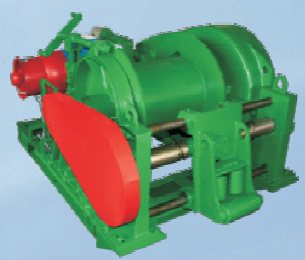
**410086, г.Саратов, пос. Елшанка,
Песчано-Уметский тракт, б/н, а/я 408
тел./факс: (8452) 45-85-98, 45-85-99
e-mail: sar-betta@mail.ru www.nppbetta.ru**